INSTRUCCIONES DE ARMADO

Advertencia: El armado requiere de 2 personas.

6. Instalar los dos conjuntos de Colector de disco "**P4"** y 1/2 "Tornillos de Cabeza Redonda Cruz "**H5 "**.
7. Instalar el Marcador electrónico "**P5"** / **"P6"** / "**P7"** como se muestra en la *Figura 3*
8. Conecta el cable como se muestra en la *Figura 4* (la "marca 1" conectar "marca 1").

Conectar el marcador electrónico al panel lateral con tornillos H5, como se muestra en la *Figura 4*

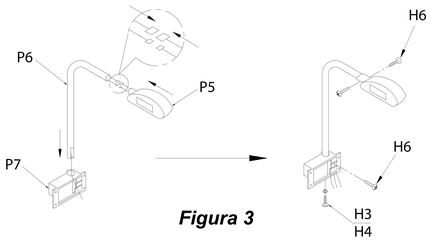

Figura 3

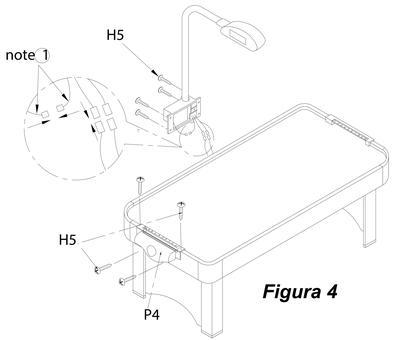

Figura 4

IMPORTADORA
LUZ MARINA
www.luzmarina.cl

MESA DE HOCKEY

INSTRUCCIONES DE ARMADO

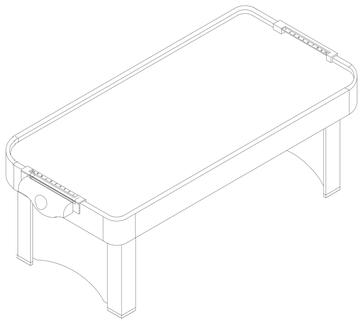

www.luzmarina.cl

INSTRUCCIONES DE ARMADO

P1 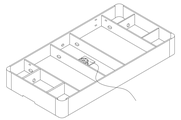 Conjunto Principal 1set	P2(A) Pata 2pcs P2(B) Pata 2pcs	P3 Panel entre Patas 2pcs
	P4 COLECTOR DE DISCO 2pcs	P5 Marcador Electronico 1pc
P6 TUBO DE ACERO 1 pc	P7 CONTROLLADOR 1 pc	P8 CLIPS DE ALAMBRE 6 PCS
H1 $^{5}/_{16}$ PERNOS 12pcs	H2 $^{5}/_{16}$ ARANDELAS 12pcs	H3 $^{3}/_{16}$ PERNOS 1 pc
H4 $^{3}/_{16}$ARANDELAS 1 pc	H5 1/2"TORNILLOS CRUZ Cabeza redonda 30pcs	H6 3/8" TORNILLOS CRUZ Cabeza redonda 3pcs
A1 DISCO DE HOCKEY 2pcs	A2 MANDO DE HOCKEY 2pcs	A3 BATERIA 4pcs	A4 LLAVE 1 pc

INSTRUCCIONES DE ARMADO

Advertencia: El armado requiere de 2 personas.

1. Coloque **"Conjunto Principal"** con el juego hacia abajo sobre la superficie limpia y plana,
en la parte superior de la caja de embalaje.
2.Inserte el cable del receptor balón a la figura agujero como se muestra en la *figura 1*
3. Utilizando tornillos **"h5"** y clips de alambre **"P8"** unir el cable a la parte inferior de la tabla, como se muestra en la *figura 1*

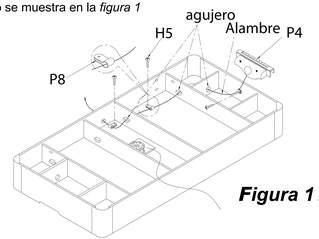

***Figura 1*.**

4. Ensamble cada pata **"P2 (A)"** / **"P2 (B)"** mediante el uso de tornillos "**H1"** y arandelas **"H2".**
5. Ensamble el panel entre patas **"P3"** usando el tornillo **"H5".** como se muestra en la *figura 2.*

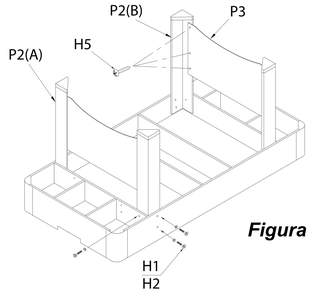

***Figura 2*.**