INSTRUCCIONES DE INSTALACION

Bosen Industrial www.bosen.cl

CASA MODULAR – MG11FR

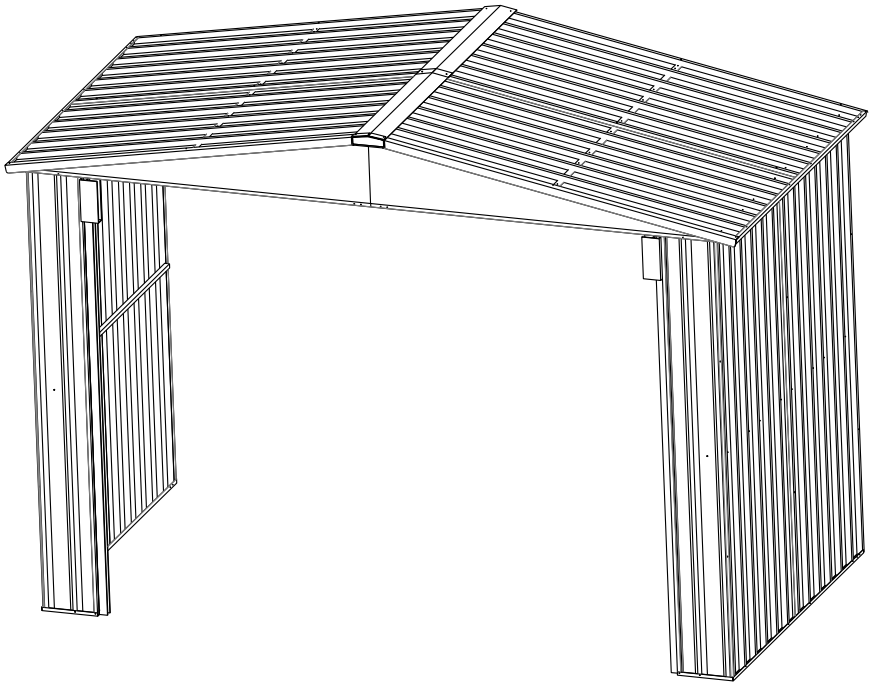

ANTES DE COMENZAR

SON NECESARIOS LOS SIGUIENTES IMPLEMETOS :

Equipo de Seguridad				
	Guantes	Lentes de Seguridad	Zapatos	Pistola Remachadora
Herramientas				
	Taladro	Destornillador	Lapiz	Cinta Métrica

· Limpia un área de trabajo que tengas acceso a los 4 lados. Una Superficie de trabajo alta hará más fácil el ensamblaje.

· Todas las piezas están identificadas, de modo que cuando trabajes con el manual página por página los diagramas muestran la posición de cada pieza.

· Muchos de los agujeros están pre-perforados, para permitir la fijación usando tornillos auto perforantes o remaches, una broca está incluida para donde sean necesarios agujeros adicionales

·Antes de comenzar, para evitar cualquier herida accidental, nosotros recomendamos el uso de guantes para proteger tus manos, guantes de seguridad para proteger tus ojos y zapatos o botas para proteger tus pies.

· Por favor mantener a los niños alejados del sitio de construcción.

· La mayoría del ensamblaje puede ser hecho por una sola persona, puede que necesite ayuda cuando se llegue a la etapa de levantar el modular

· Por Favor nota: Autoridades gubernamentales de algunas localidades pueden tener normas y regulaciones sobre la construcción de cobertizos por lo que puede que sea necesaria la aprobación para la instalación de este modular.

PASOS

1. Desempaque todos los componentes sobre un cartón y déjelos aparte de su área de trabajo, chequee las partes con la lista de piezas de la siguiente pagina

2. Tip: Cada parte está identificada con letras T=Tope, U=Arriba, M-Medio, B= Fondo use esta guía para saber dónde van las partes.

3.Referente a la página “COMO DEBEN SER UNIDOS LOS PANELES”, el método único de encaje reduce el uso de tornillos y remaches necesarios y acelera el armado

4. Trabaja con el manual de instrucciones página por página para el ensamble

5. Cuando esté terminado, coloque el cobertizo en posición y sujételo firmemente al suelo

6. Limpie todas las piezas metálicas , remaches y tornillos.

COMO DEBE SER UNIDO EL MODULAR

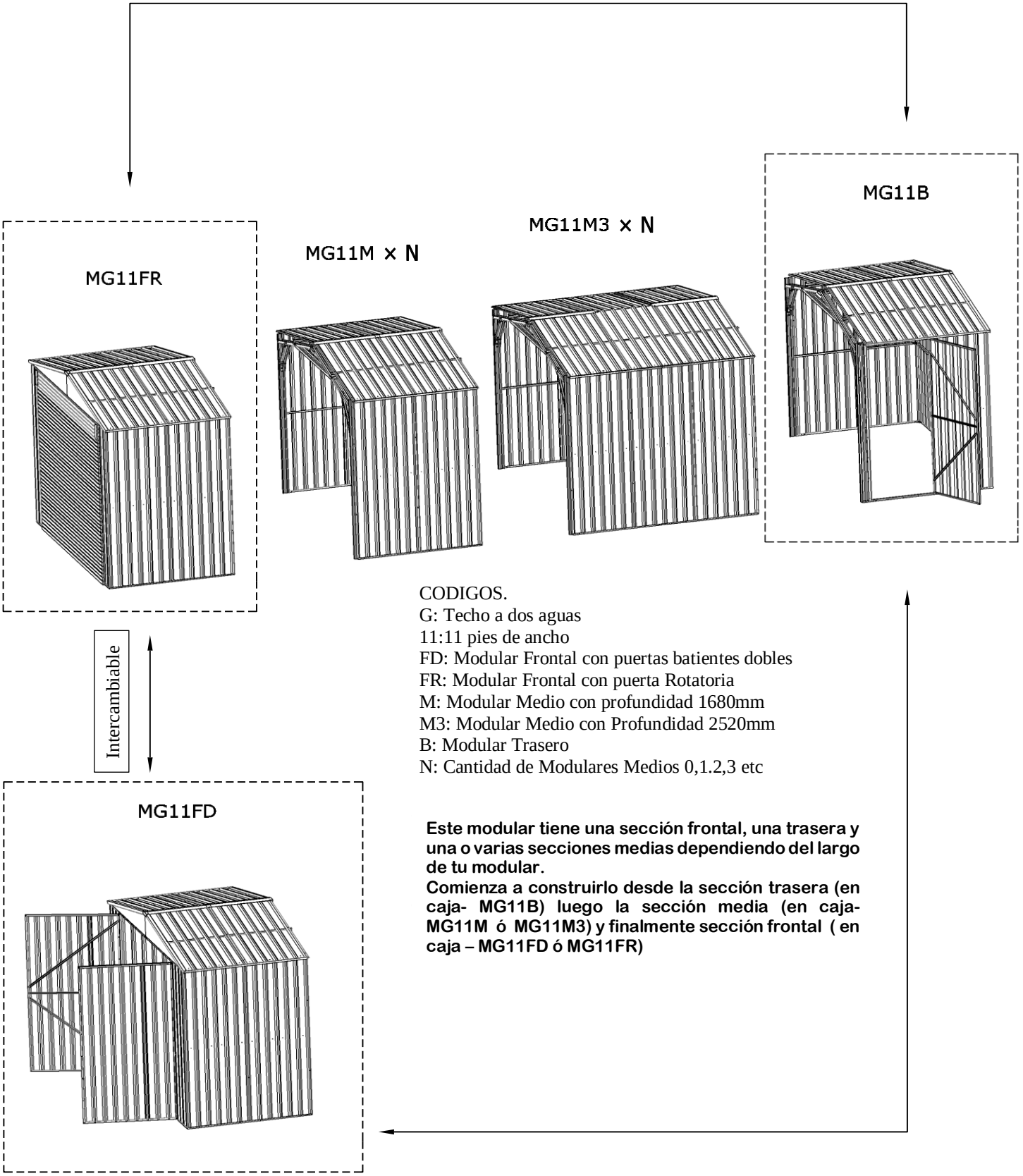

CODIGOS.
G: Techo a dos aguas
11:11 pies de ancho
FD: Modular Frontal con puertas batientes dobles
FR: Modular Frontal con puerta Rotatoria
M: Modular Medio con profundidad 1680mm
M3: Modular Medio con Profundidad 2520mm
B: Modular Trasero
N: Cantidad de Modulares Medios 0,1.2,3 etc

Este modular tiene una sección frontal, una trasera y una o varias secciones medias dependiendo del largo de tu modular.
Comienza a construirlo desde la sección trasera (en caja- MG11B) luego la sección media (en caja- MG11M ó MG11M3) y finalmente sección frontal (en caja – MG11FD ó MG11FR)

DIAGRAMA DE ANALISIS

MG11FR

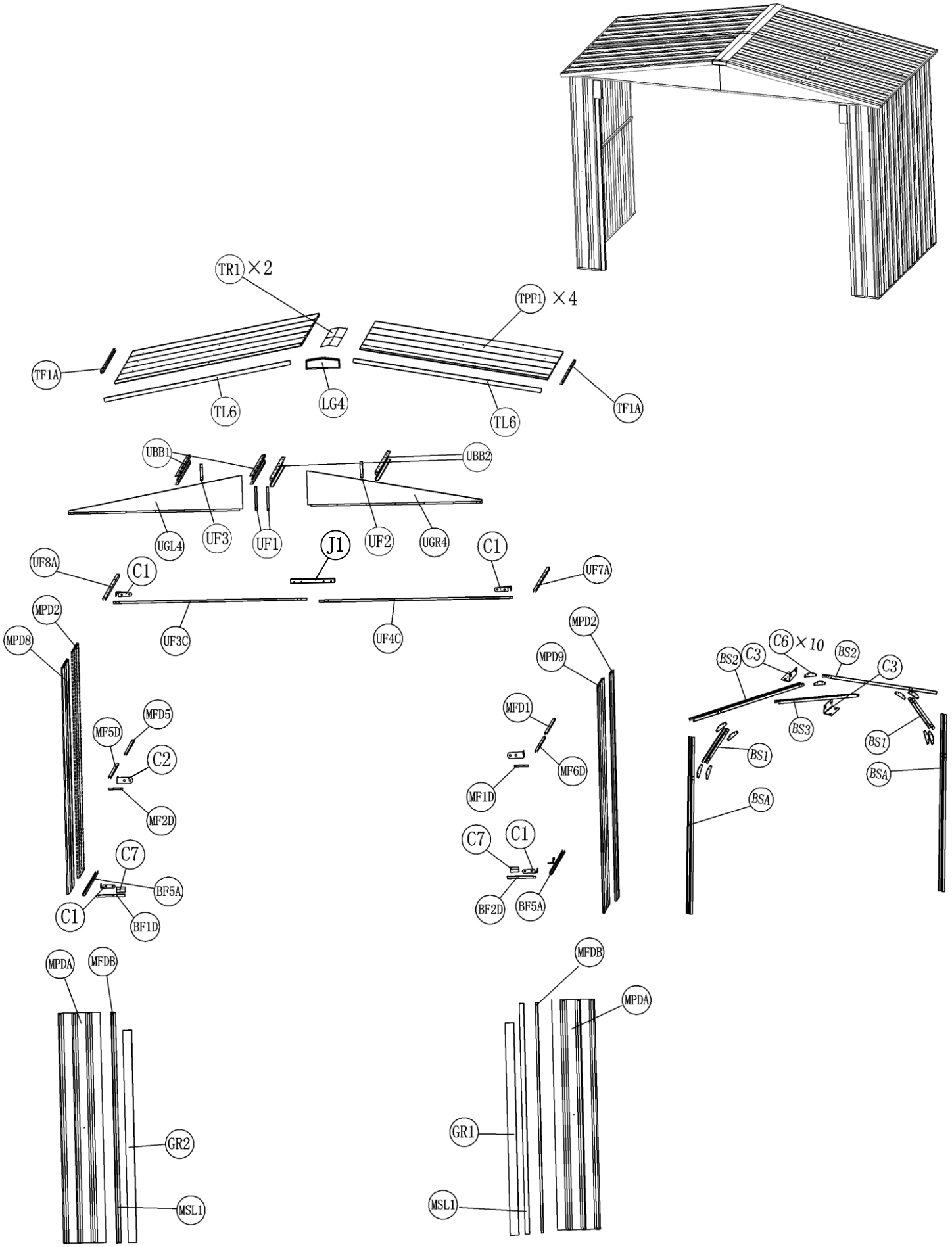

IMÁGEN	N° PARTE	CANT	Check	IMÁGEN	N° PARTE	CANT	Check
	MPDA	2			MPD8	1	
	MPD9	1			MPD2	2	
	TPF1	4			TR1	2	
	UGL4	1			UGR4	1	
	UBB1	2			UBB2	2	
	TL6	2			TF1A	2	
	UF8A	1			UF7A	1	
	UF3C	1			UF4C	1	
	MF1D	1			MF2D	1	
	MSL1	2					

IMÁGEN	N° PARTE	QTY	Cl 1	IMÁGEN	N° PARTE	CANT	Cl 1
	MF5D	1			MF6D	1	
	MFD5	1			MFD1	1	
	BF5A	2			BF1D	1	
	BF2D	1			MFDB	2	
	BSA	2			BS1	2	
	BS2	2			BS3	1	
	J1	7			UF1	2	
	UF2	1			UF3	1	
	LG4	1			C1	4	
	C2	6			S11	8	
	L3	16			C7	6	
	S3	172			S5	70	
	C3	2			S8	26	
	C6	10			S10	48	
	C8	2			UV3	1	
	J2	2					

ENSAMBLAJE DE PAREDES

ENSAMBLE PARED IZQUIERDA

	MPD8	1		UF8A	1
	MPD2	1		BF5A	1
	S3	2		L3	2

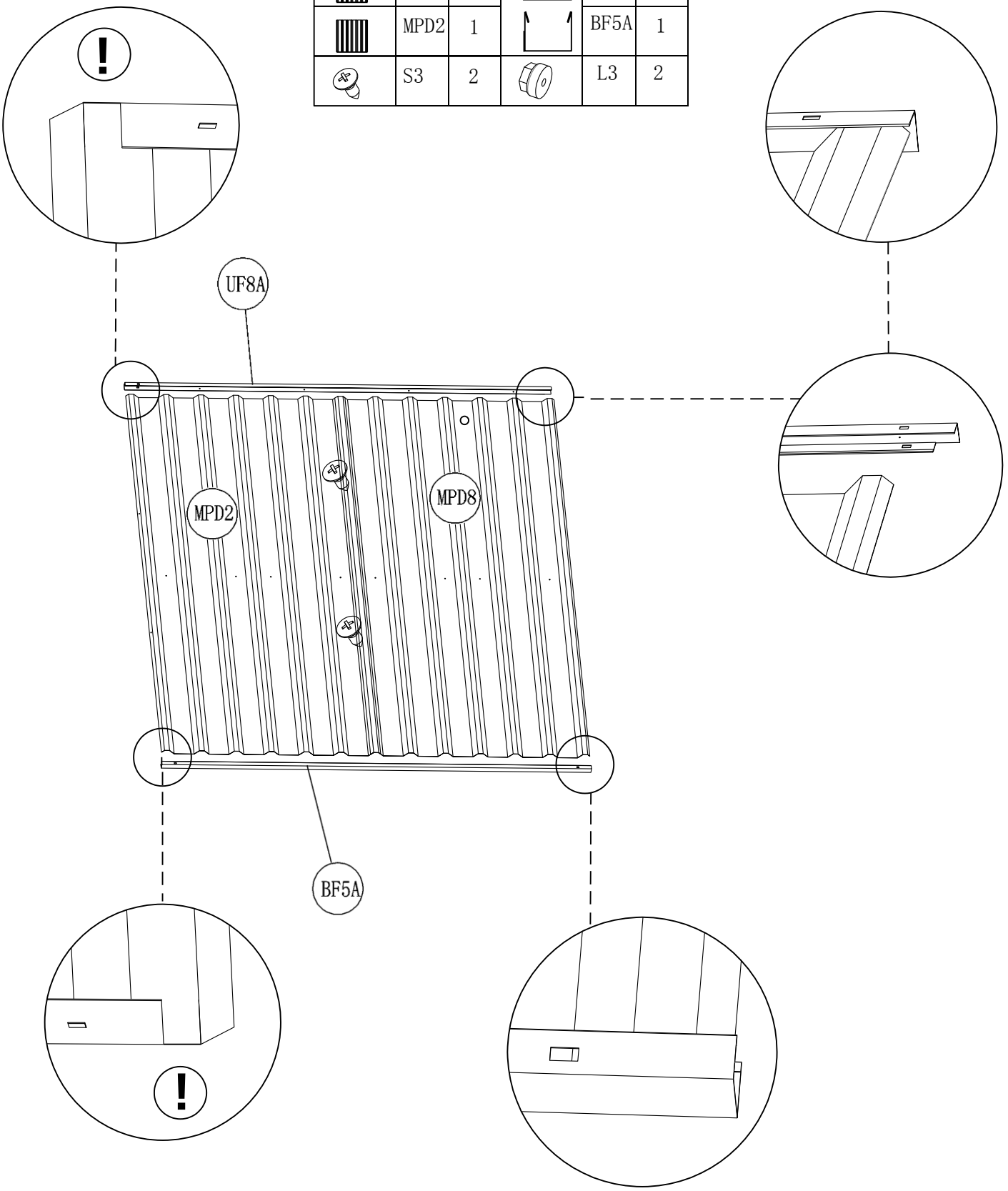

ENSAMBLE PARED DERECHA

	MPD9	1		UF7A	1
	MPD2	1		BF5A	1
	S3	2		L3	2

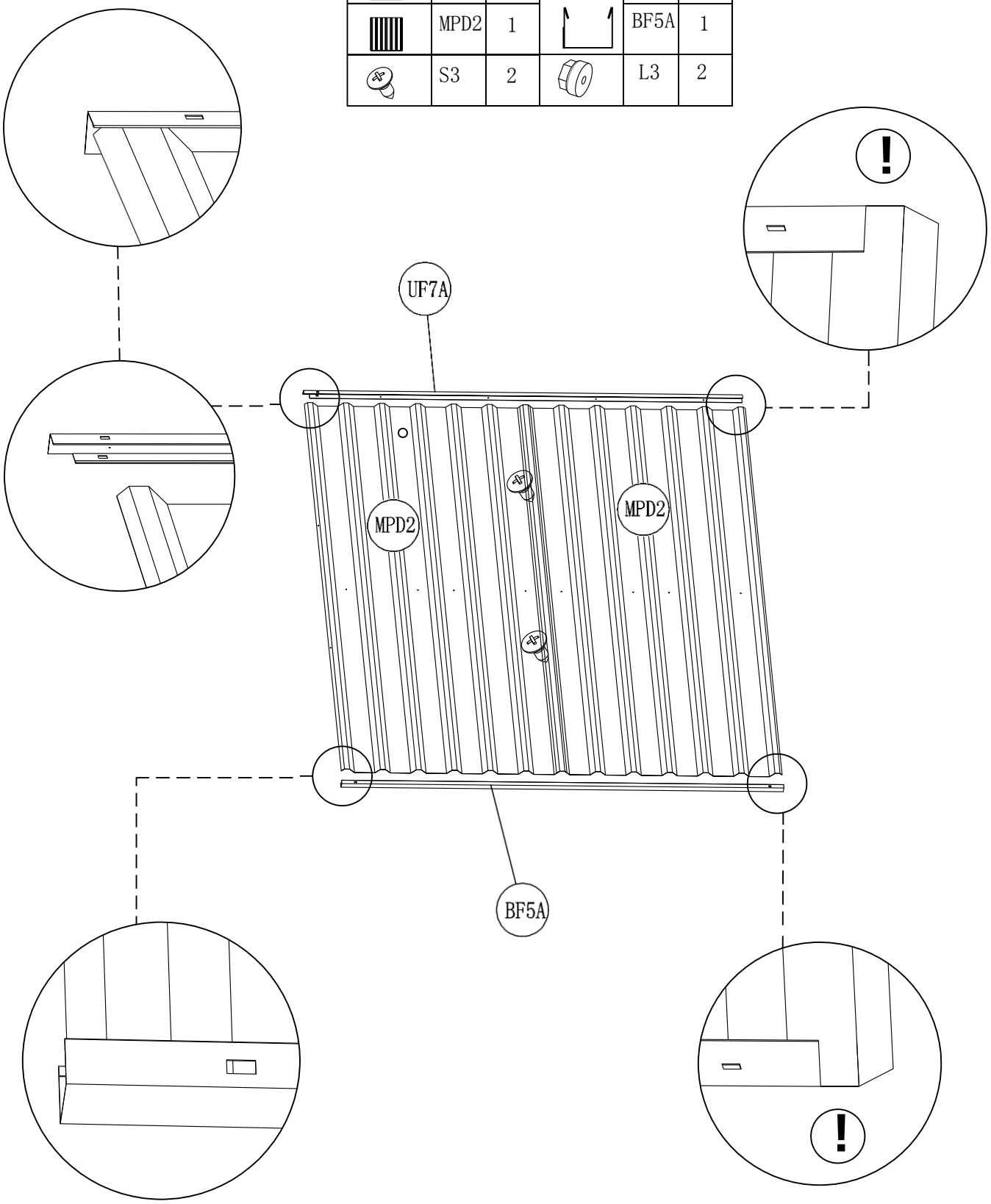

. El Ensamble de la pared Frontal de las Puertas Rotatorias-plegables

	MPDA	2			1
	UF4C	1			1
	S3	12			1
	J1	1			2

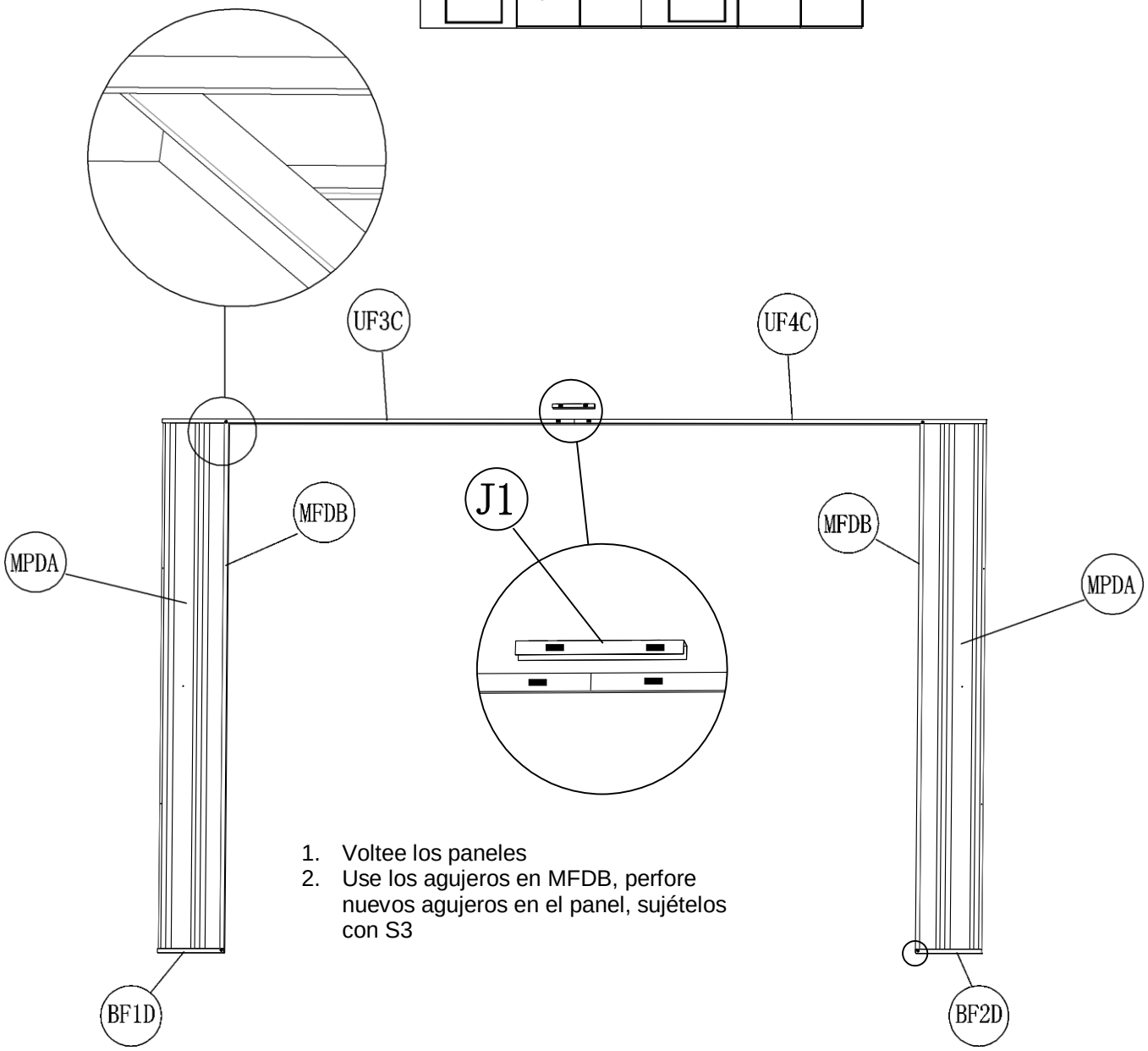

1. Voltee los paneles
2. Use los agujeros en MFDB, perfore nuevos agujeros en el panel, sujételos con S3

ENSAMBLAJE DEL SOPORTE

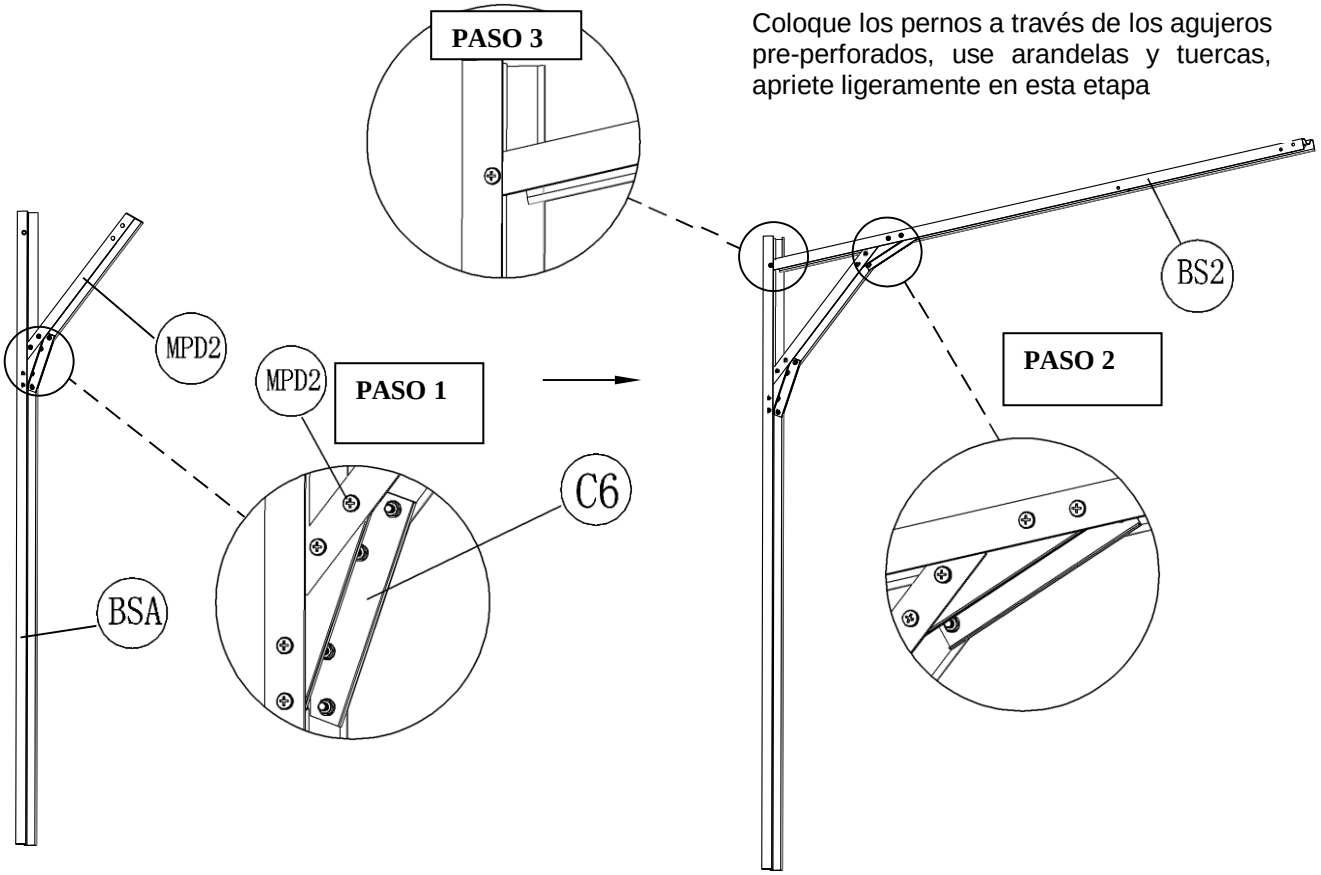

Coloque los pernos a través de los agujeros pre-perforados, use arandelas y tuercas, apriete ligeramente en esta etapa

PASO 5

Repita el proceso de ensamblaje del lado izquierdo, para el lado derecho, usando las partes como se muestra en el diseño

PASO 4

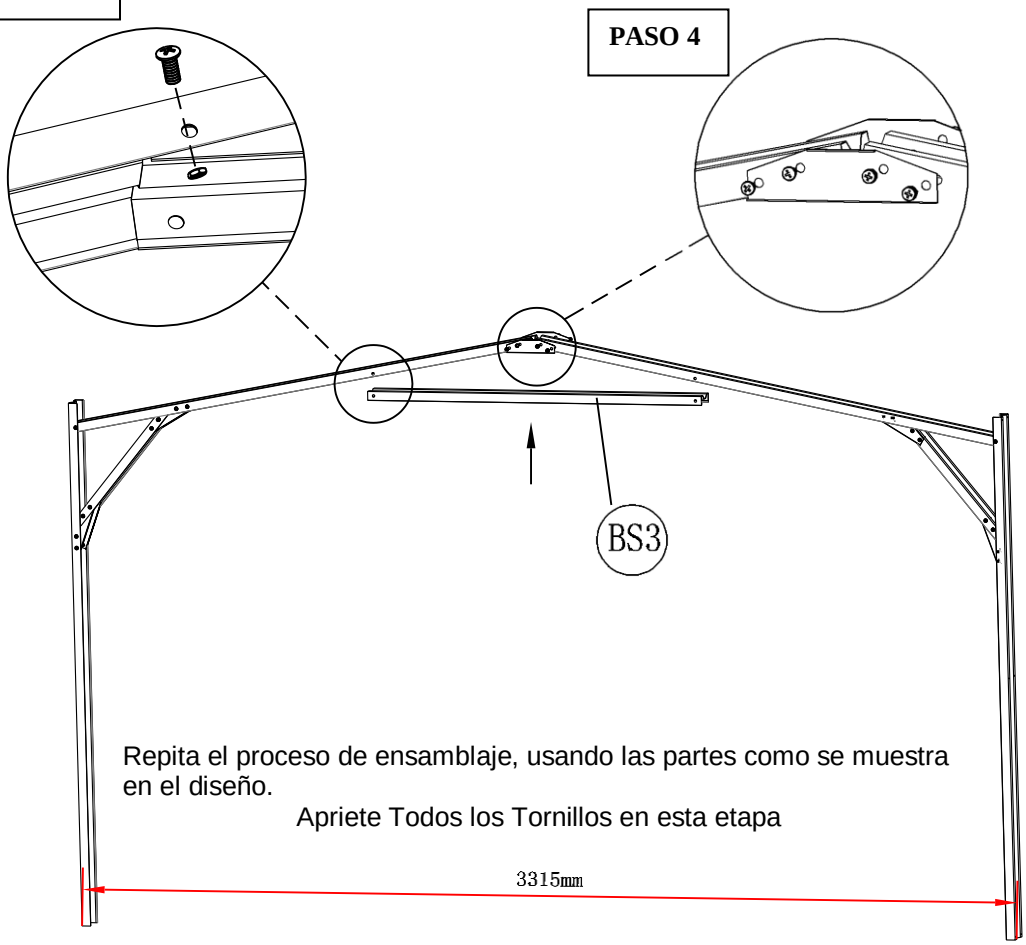

	BSA	2
	BS1	2
	BS2	2
	BS3	1
	S10	48
	C6	10

Repita el proceso de ensamblaje, usando las partes como se muestra en el diseño.

Apriete Todos los Tornillos en esta etapa

ENSAMBLAJE DEL MODULAR

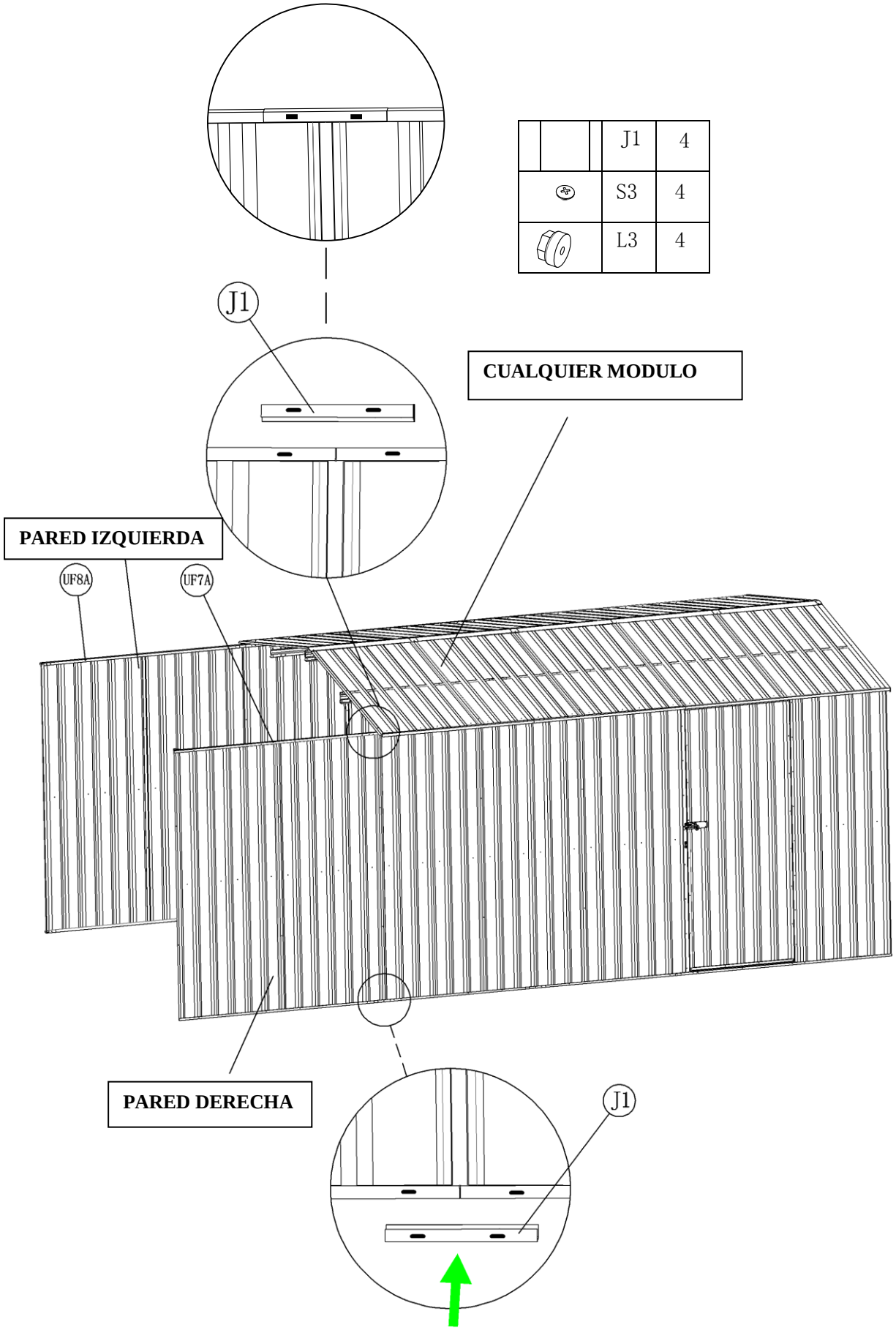

	J1	4
	S3	4
	L3	4

ENSAMBLAJE DEL MODULAR

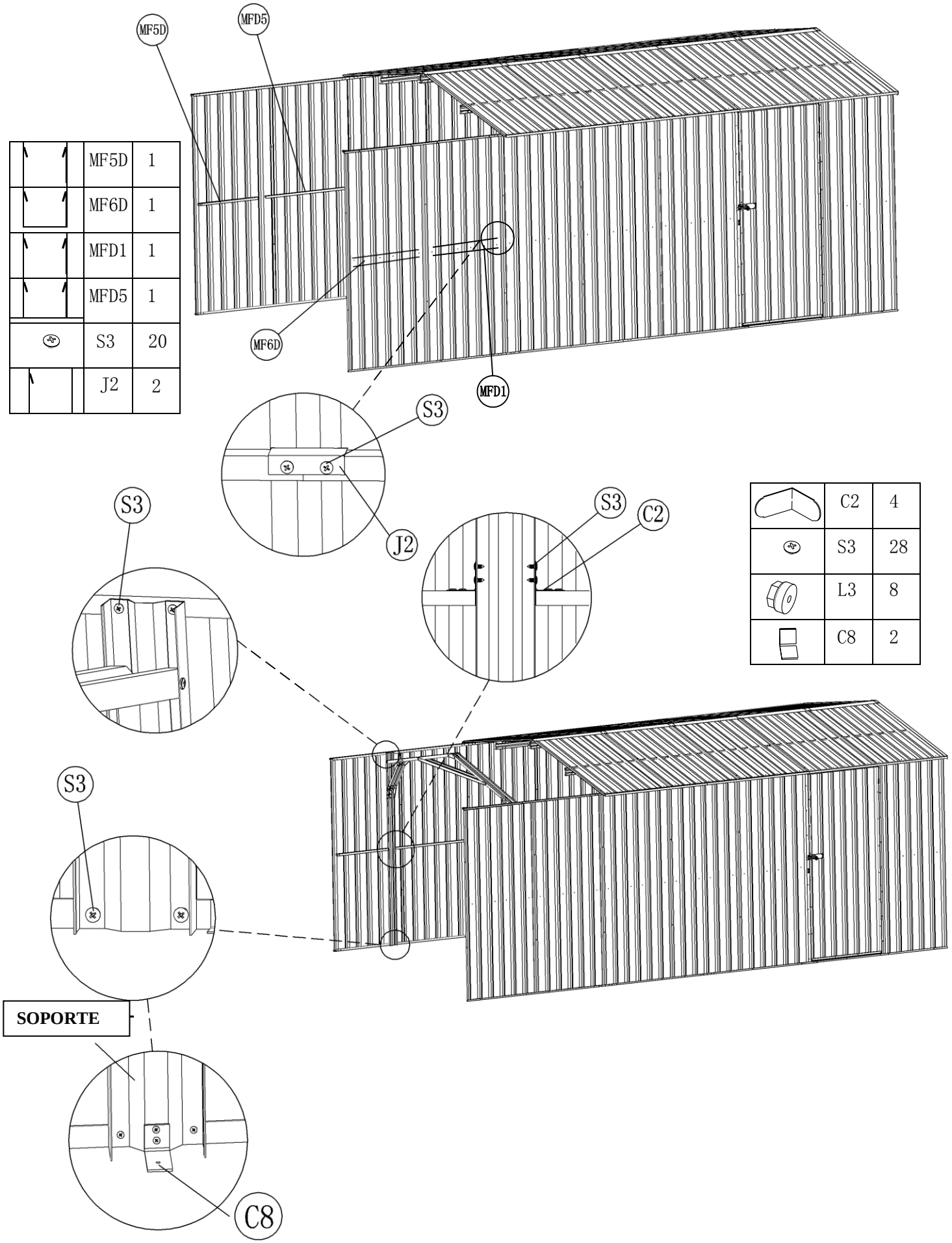

	MF5D	1
	MF6D	1
	MFD1	1
	MFD5	1
	S3	20
	J2	2

	C2	4
	S3	28
	L3	8
	C8	2

	C1	4		S3	4
	L3	4			

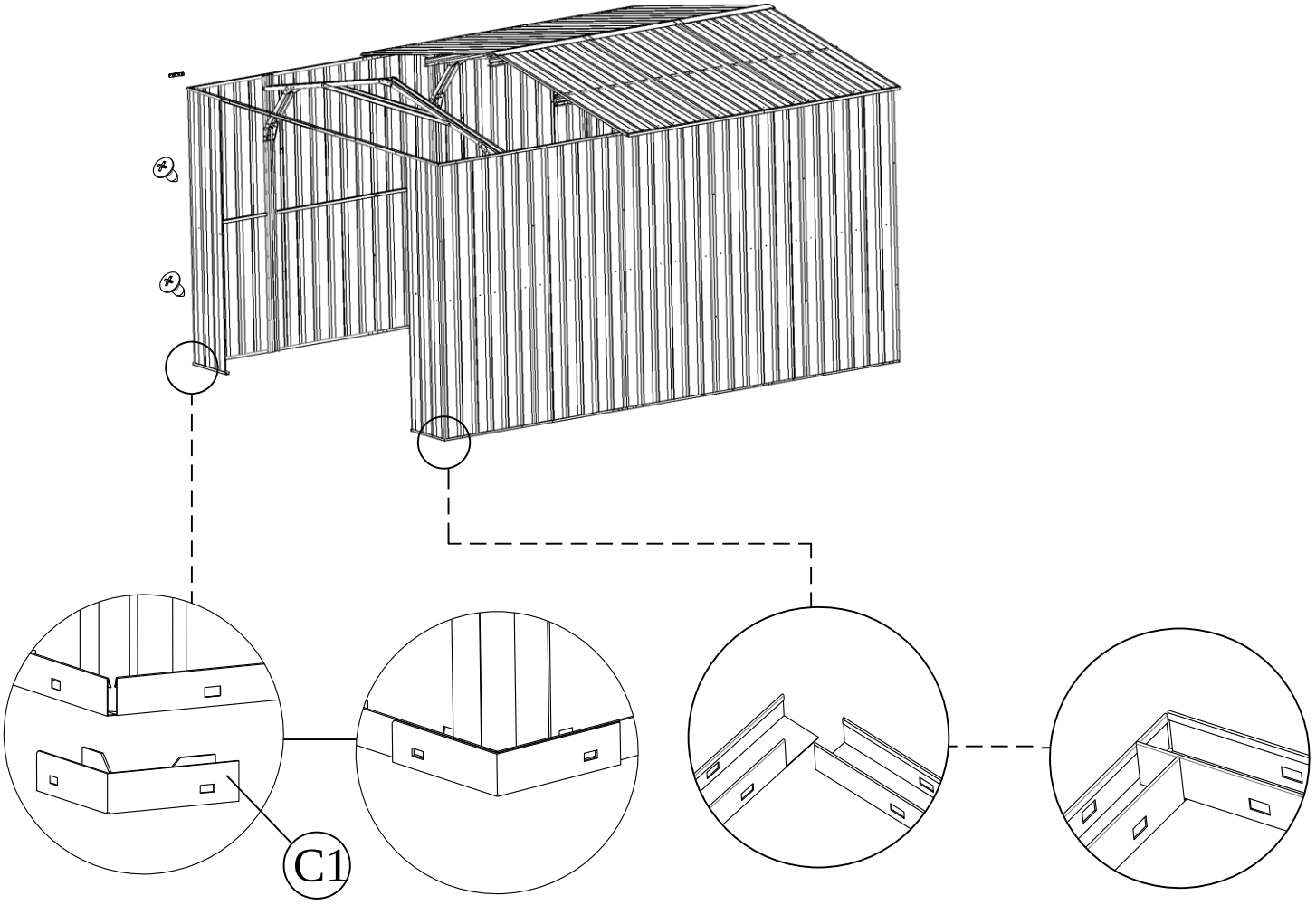

ENSAMBLAJE DEL MODULAR

	C2	2		MF1D	1
	S3	10		MF2D	1

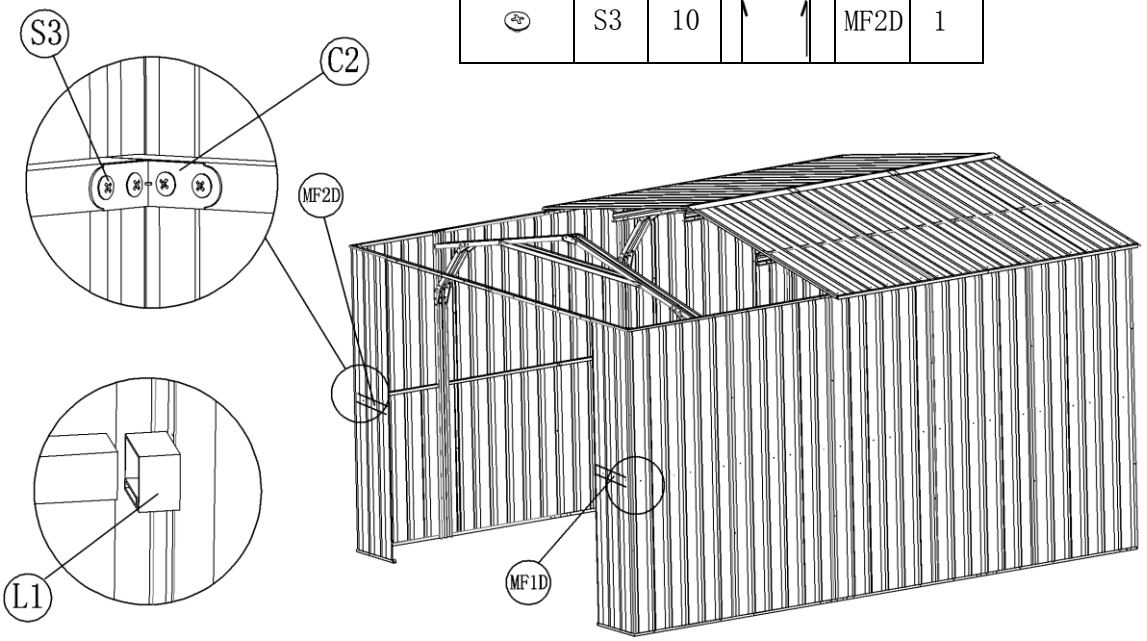

	UGL4	1		UGR4	1
	S3	8			

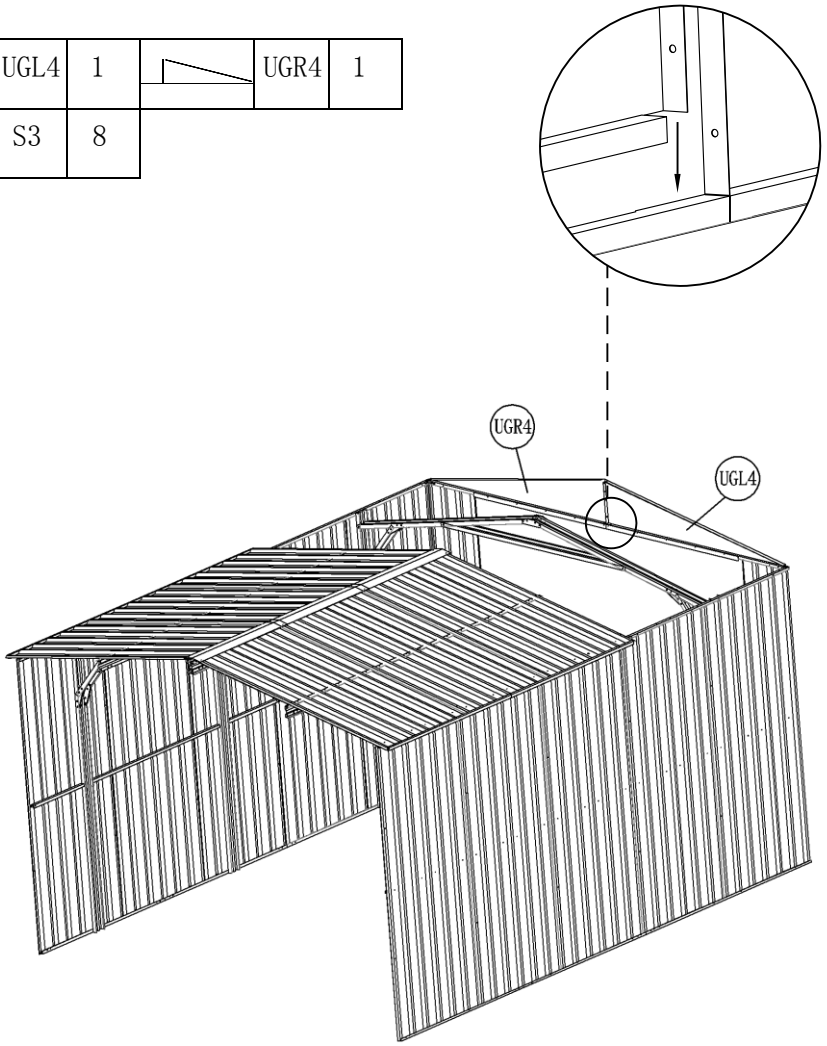

CONSTRUCCION DE LA VIGA

	UBB1	2		UBB2	2
	UF1	2		S8	4

Proceso de Ensamblaje de las vigas.
1.- Fije la viga Principal
2.- Coloque la viga secundaria en el techo, pero aun no la fije
3.- Fijar un panel derecho y otro izquierdo en el techo, de modo que la posición de la viga secundaria pueda confirmarse superponiendo los agujeros en el panel de techo y la viga secundaria. Luego Fije la viga secundaria.

VIGA CENTRAL DE TECHO

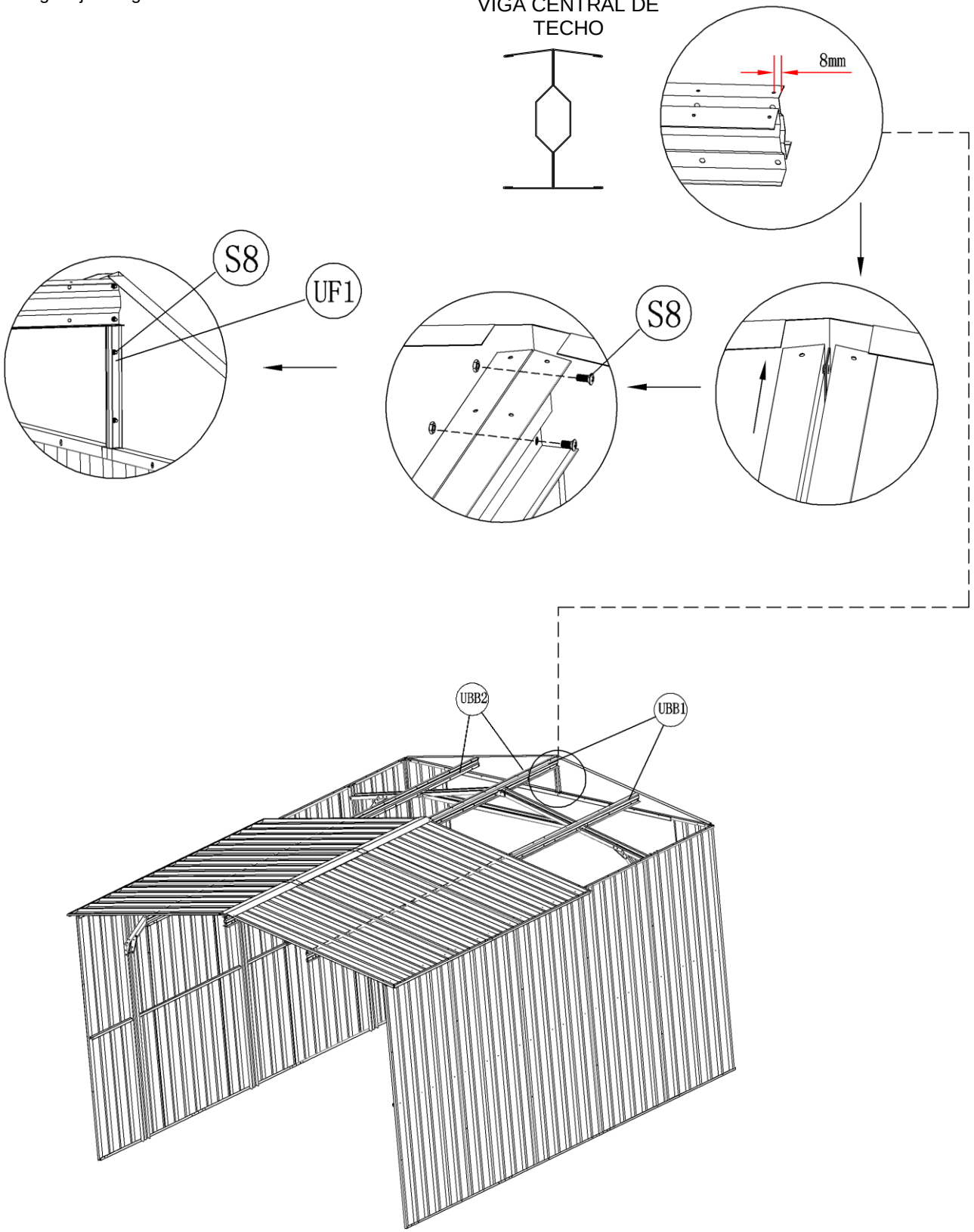

ENSAMBLAJE DEL MODULAR

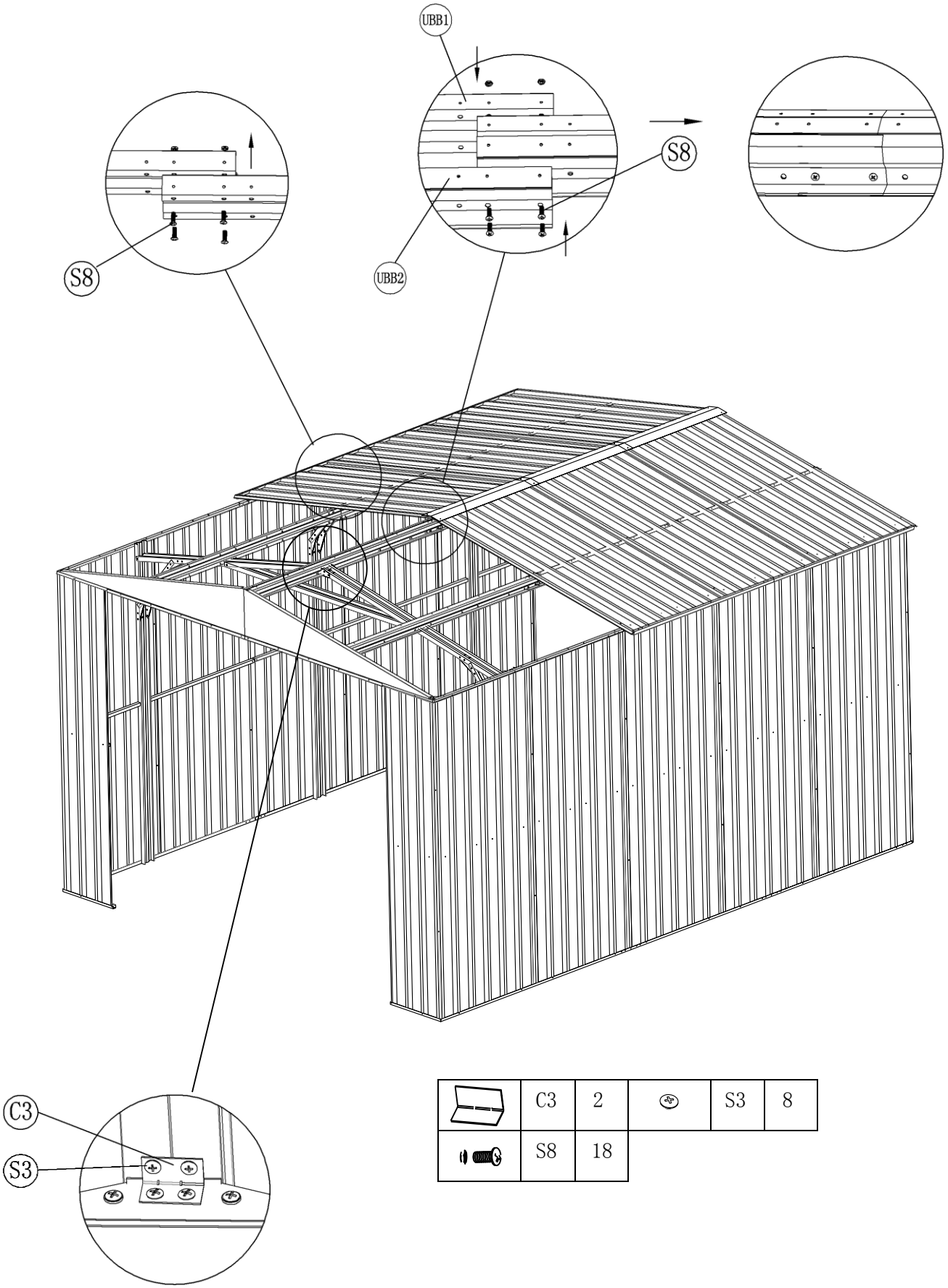

	C3	2		S3	8
	S8	18			

ENSAMBLAJE DEL MODULAR

VIGA SECUNDARIA

S3
S5
TPF1

	TPF1	2
	S3	28
	S5	28

UV3
TR1
Inserte los tornillos en el tope del Techo
S3
S5

	TR1	1
	S3	2
	S5	2
	UV3	1

TR1

INSTALE AMBOS TPF1 Y A SU VEZ INSTALE TR1

	TR1	1
	TPF1	2
	S3	30
	S5	30

ENSAMBLAJE DEL MODULAR

	UF2	1		UF3	1		L3	4
	S3	4		S5	4		S8	4

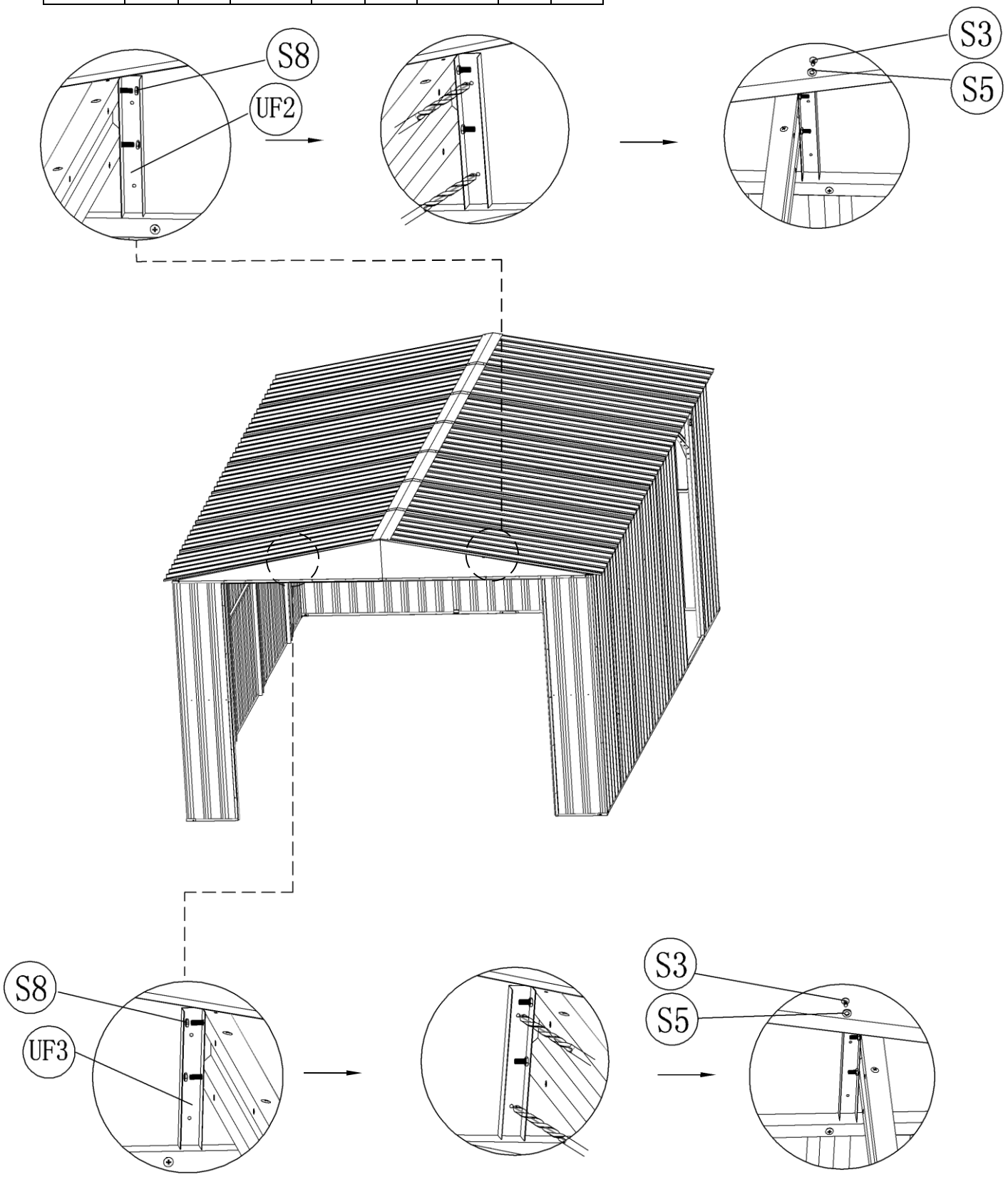

ENSAMBLAJE DEL MODULAR

	TF1A	2		TL6	2		LG4	1
	J1	2		S3	6		S5	6

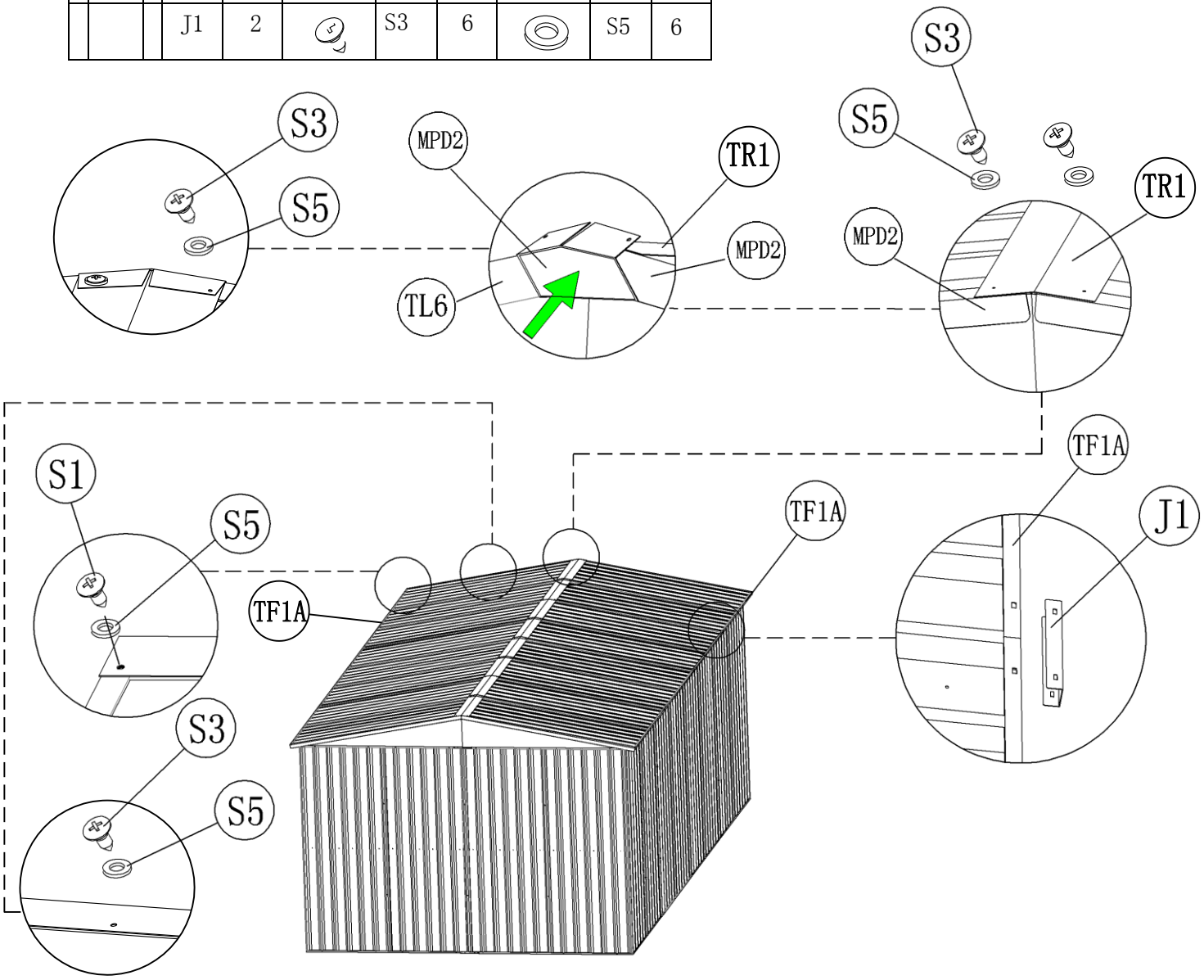

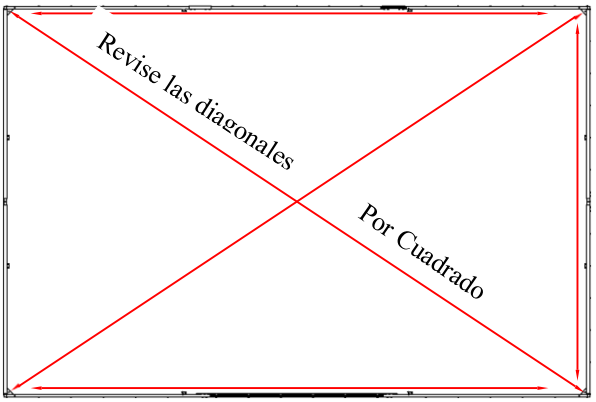

Este modular está listo para ser levantado, esta es una etapa crítica, asegúrese que este nivelado, mida la distancia Diagonal, y también asegúrese de que las cuatro paredes formen un cuadrado perfecto

ENSAMBLAJE DEL MODULAR

	C7	6
	S11	8

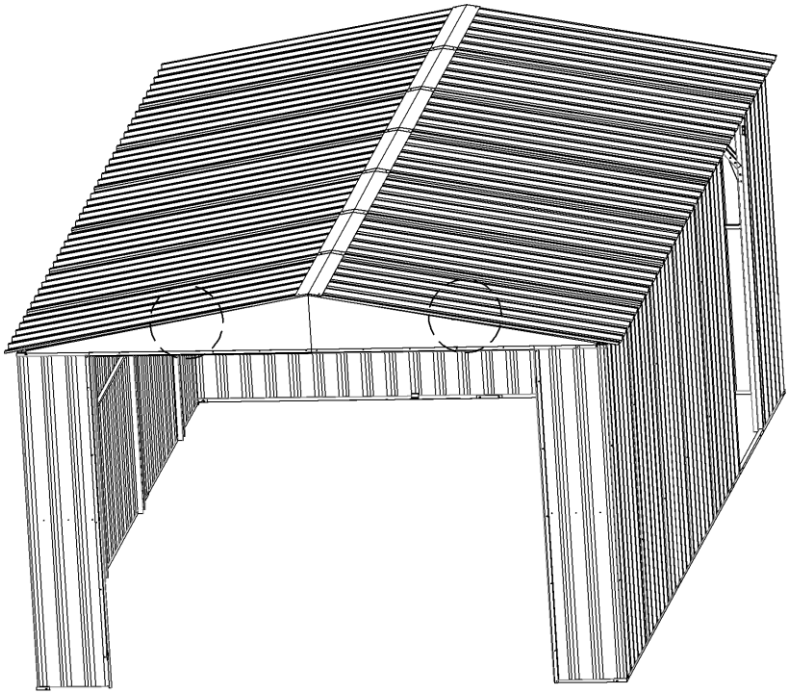

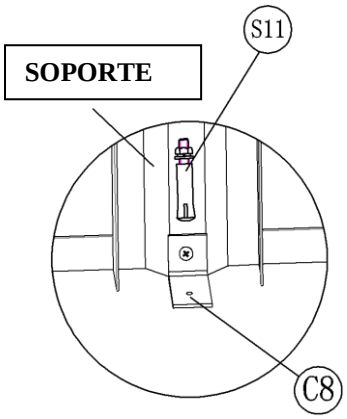

Anclaje del Modular

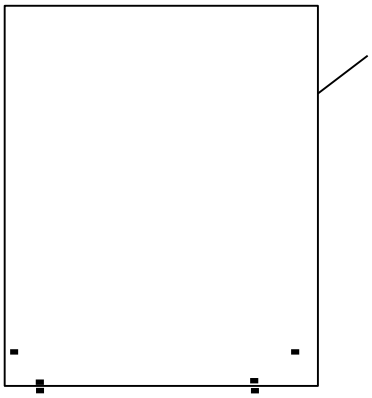

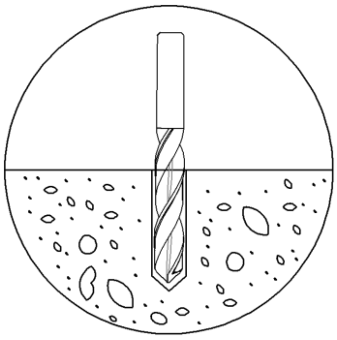

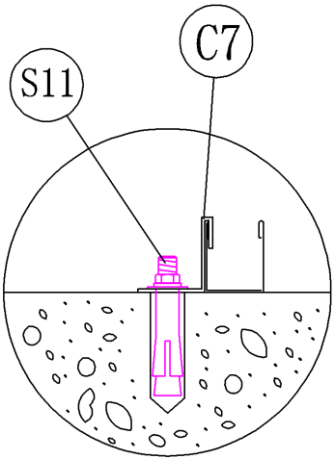

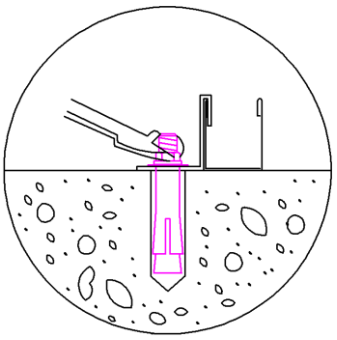

Fijación del Kit de Anclaje en una plataforma de concreto:
Marque el punto de las abrazaderas de anclaje en el suelo.
Use una broca para concreto de 10mm-0.39” y haga agujeros de 60mm-2.4” de profundidad.
Golpee el perno de fijación en los orificios, coloque las abrazaderas de anclaje, agregue arandela, tuerca y apriete